BOSCH
Power Tools

АККУМУЛЯТОРНЫЙ ШУРУПОВЕРТ
GSR 18V-28 3 601 JE6 101 | BO

SIS DVD 07/21

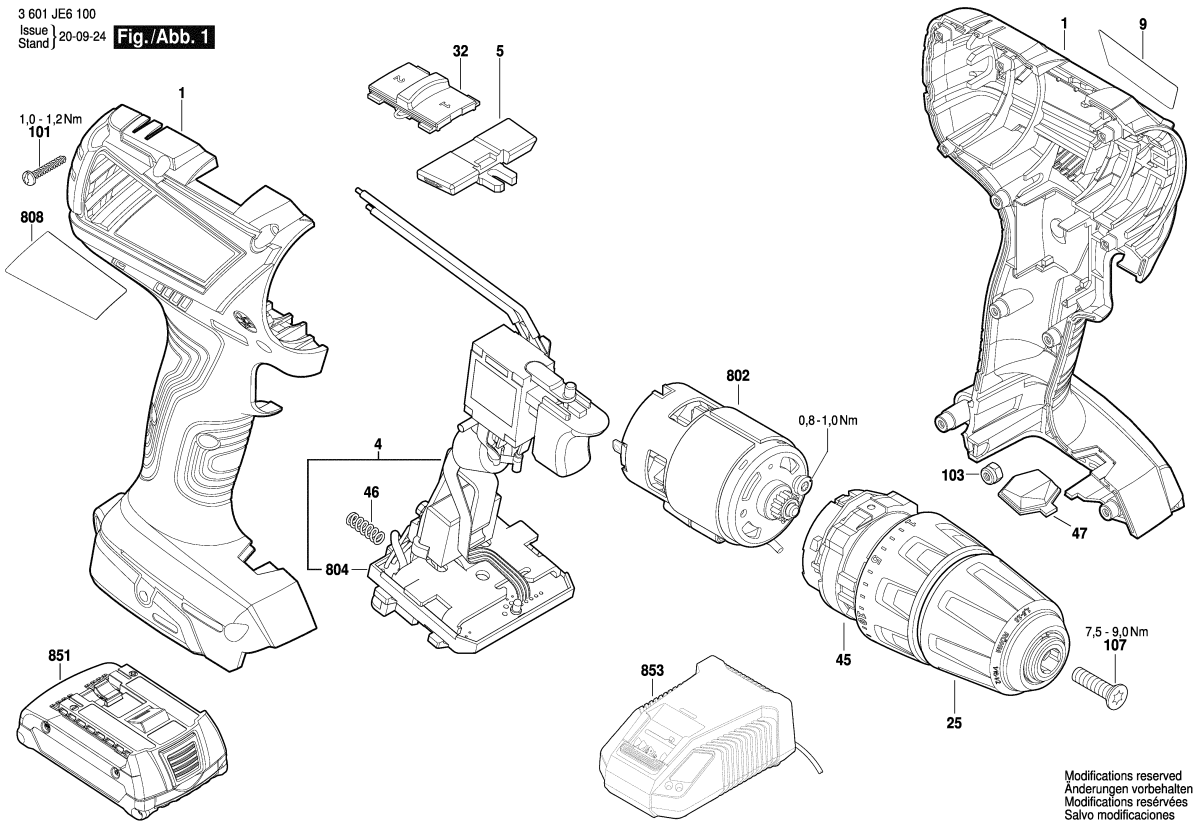

Пожалуйста учитывайте: ремонт, изменения и испытания электроинструмента выполнять квалифицировано.
Соблюдать предписания по безопасности IEC, EH, VDE, AFNOR и другие, действующие в отдельных странах предписания.
Оставляем за собой право на технические изменения и изменения цен. Изделия и цены / группы цен постоянно актуализируются.

Состояние: 11.08.2017

Поз	шт	Код заказа	Обозначение	Указания /	ЦГ	
1	1	2 609 101 483	КОРПУС	.	20	S
4	1	1 607 233 59P	ЭЛЕКТРОННЫЙ	.	35	S
5	1	2 609 101 484	РЕГУЛИРУЮЩАЯ	.	10	S
9	1	1 601 11C 2F6	Этикетка фирмы	GSR 18V-28 .	13	S
25	1	2 609 111 944	ПАТРОН	.	33	S
32	1	2 609 199 812	УЗЕЛ	.	10	S
45	1	1 600 A00 S4G	КОРОБКА	.	28	S
46	1	1 609 280 477	Пружина сжатия	.	11	S
47	1	2 609 101 486	ЛИНЗА	.	10	S
101	10	2 609 110 353	ВИНТ С ГОЛОВКОЙ	.	10	S
103	2	2 609 110 835	гайка	.	11	S
107	1	2 603 421 229	Винт потайной	M6x23 ЛЕВАЯ	11	S
802	1	2 609 199 841	МОТОР	.	33	S
804	1	1 609 280 478	КОНТАКТНАЯ	.	17	S
808	1	1 601 11A 5K1	Этикетка типа	.	13	S
851	1	1 607 A35 0BG	БЛОК	EU GBA 18V 2.0Ah Li	42	S
851	1	1 607 A35 0BZ	БЛОК	EU GBA 18V 1.5Ah Li	41	S
853	1	2 607 225 321	ЗАРЯДНОЕ	EU 230/14,4-18V, 30	38	S
853	1	2 607 225 423	БЫСТРОЗАРЯДНО	EU AL 1820 CV 220V	42	S
853	1	2 607 225 425	БЫСТРОЗАРЯДНО	GB 230/10,8-18V, 1h .	41	S

Поз	шт	Код заказа	Обозначение	Указания /	ЦГ	